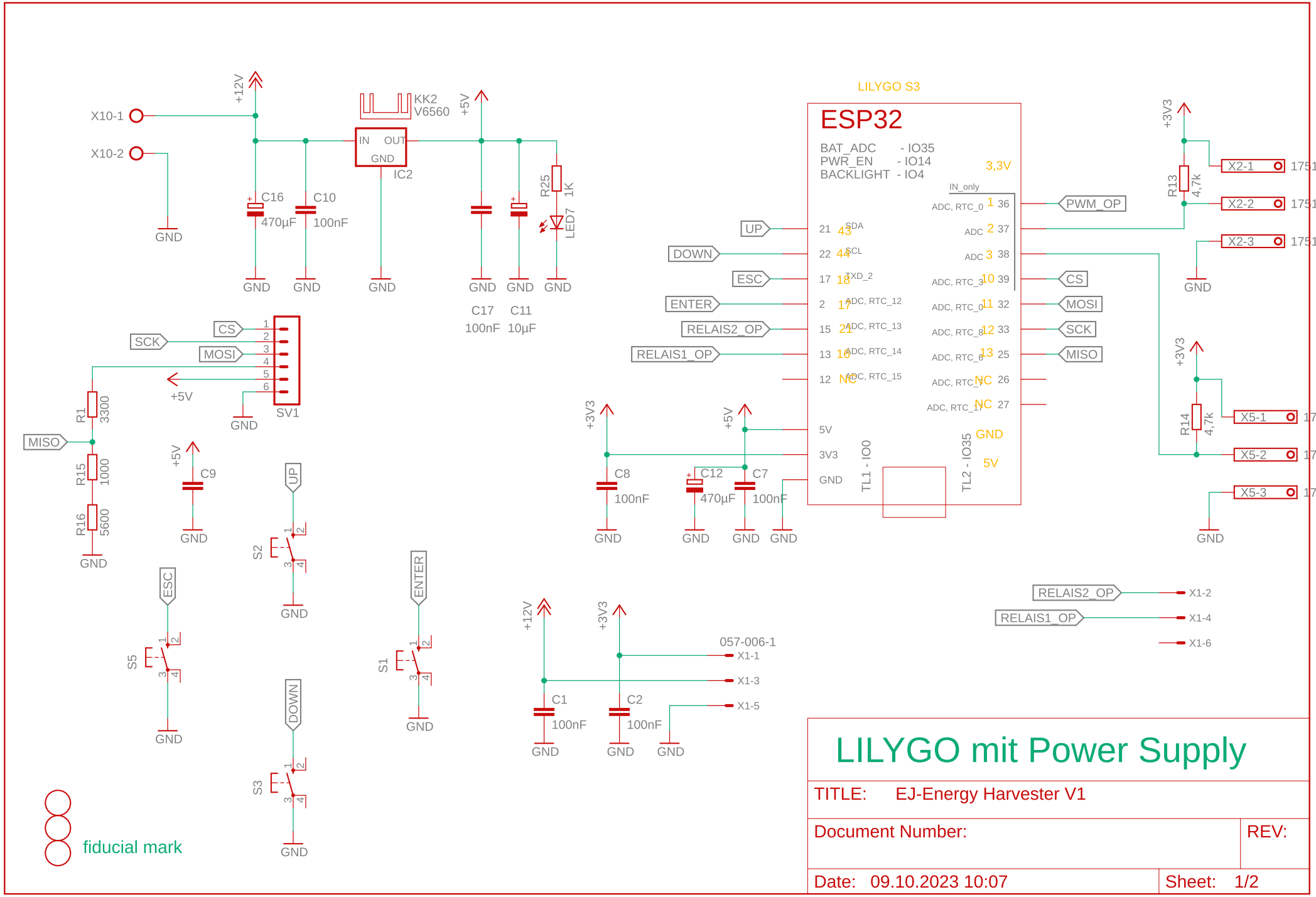

LILYGO mit Power Supply

TITLE:	EJ-Energy Harvester V1
Document Number:	REV:
Date: 09.10.2023 10:07	Sheet: 1/2

20.11.2023 09:24 f=1.04 Z:\Schule\Projekte 2011-20xx\Fronius Projekte\Fronius Ohmpilot\Eagle Dateien\Eagle mit LILYGO\EJ-Energy Harvester V1.sch (Sheet: 1/2)